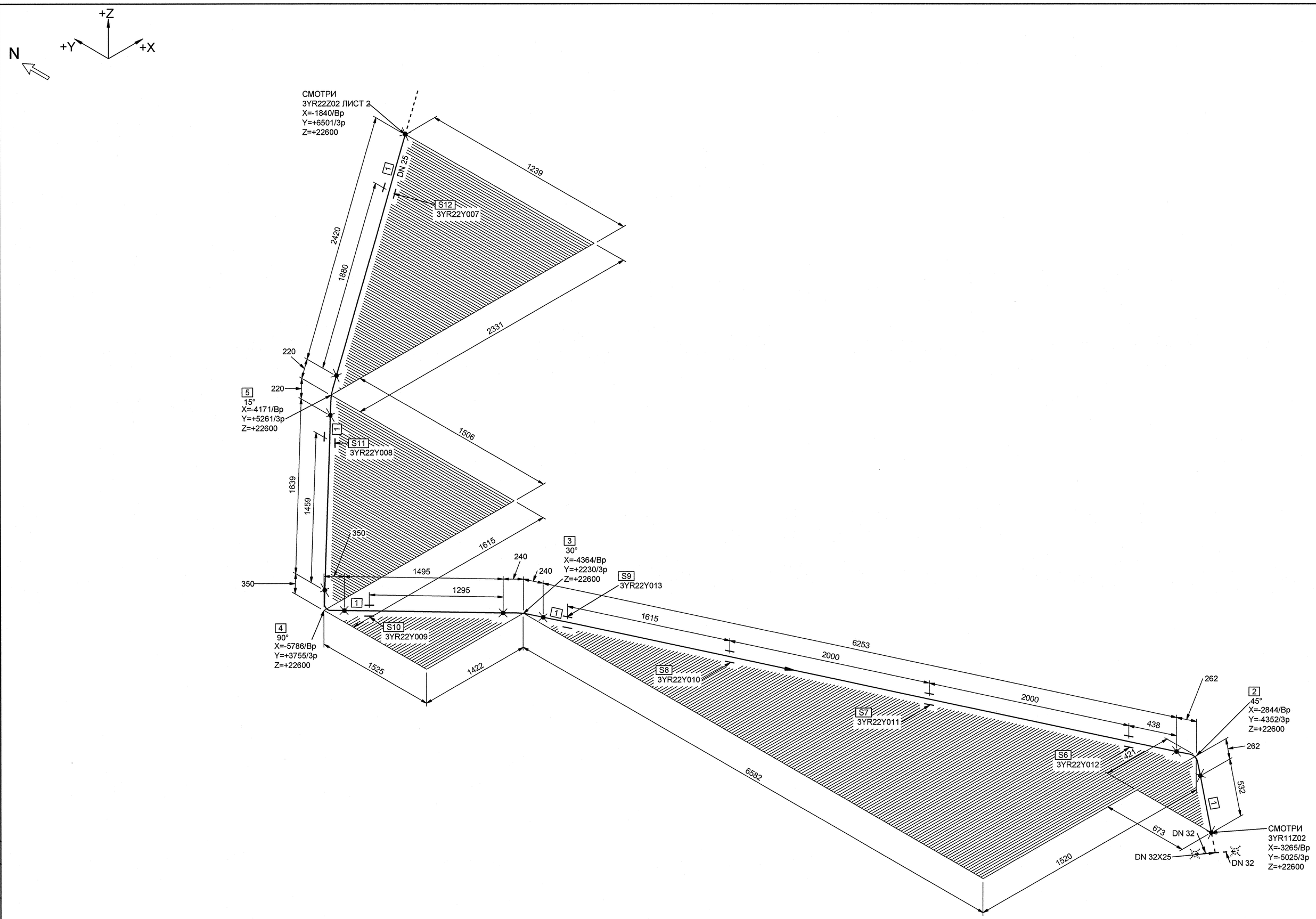

МОНТАЖНЫЕ ЭЛЕМЕНТЫ

ПОЗ	НАИМЕНОВАНИЕ	КОЛ	МАТЕРИАЛ	МАССА ЕД-ЦЫ, КГ
1	ОСТ 24.125.01-89 ТРУБА 32х3,5	12.339 М	08Х18Н10Т ТУ 14-3Р-197-2001	2.47
2	18 ОСТ 24.125.03-89 ОТВОД 45°-32х3,5-200х200-518 - R150	1	08Х18Н10Т ТУ 14-3Р-197-2001	1.28
3	17 ОСТ 24.125.03-89 ОТВОД 30°-32х3,5-200х200-479 - R150	1	08Х18Н10Т ТУ 14-3Р-197-2001	1.18
4	20 ОСТ 24.125.03-89 ОТВОД 90°-32х3,5-200х200-636 - R150	1	08Х18Н10Т ТУ 14-3Р-197-2001	1.57
5	16 ОСТ 24.125.03-89 ОТВОД 15°-32х3,5-200х200-439 - R150	1	08Х18Н10Т ТУ 14-3Р-197-2001	1.08
6	3YR22Y012 ОПОРА СКОЛЬЗЯЩАЯ	1		-
7	3YR22Y011 ОПОРА СКОЛЬЗЯЩАЯ НАПРАВЛЯЮЩАЯ	1		-
8	3YR22Y010 ОПОРА СКОЛЬЗЯЩАЯ	1		-
9	3YR22Y013 ОПОРА СКОЛЬЗЯЩАЯ НАПРАВЛЯЮЩАЯ	1		-
10	3YR22Y009 ОПОРА СКОЛЬЗЯЩАЯ	1		-
11	3YR22Y008 ОПОРА СКОЛЬЗЯЩАЯ	1		-
12	3YR22Y007 ОПОРА НЕПОДВИЖНАЯ	1		-

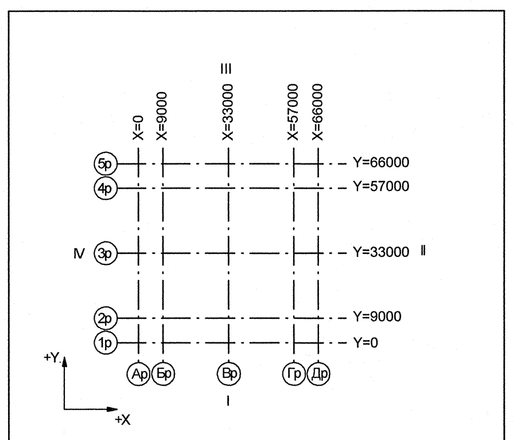

Номер трубопровода - VII
Подведомственность - ПНАЭГ 7-008-89
Классификационное обозначение по НП-001-97 - 2Н3
Группа по ПНАЭГ 7-008-89 - В
Класс безопасности по НП-001-97 - 2
Категория сейсмостойкости по НП-031-01 - I
Рабочие параметры: Рр= 17.64 МПа, tр=350°С
Параметры гидроиспытания: Рг=24.50 МПа, t не менее 5°С
Среда- Теплоноситель I контура
Газоводяная смесь

3TG11Z01_01		3	DN 100	Z+ 2700 X+ 175 Y- 2775	3TG11W01/N1				S3 3TG11Y01/PT-997				3TG11J01/ТГ-235
Код блока	Трубопроводы проектируемые	Позиция детали	Условный проход	Координаты элементов в здании	Код оборудования/ Номер патрубка	Шов заводской	Шов монтажный	Резьбовое соединение	Позиция опоры Код опоры / код проходки	Направление среды	Переход	Штуцер	Код герметичной проходки/ код проходки

АРХИВНЫЙ ЭКЗЕМПЛЯР

Изм.	Кол.уч.	Лист	№ док.	Подпись	Дата
Инж.2к.		Сухарева			18.05
Пров.вед.инж.		Веренцова			19.05
Пров.нач.гр.		Жук			19.05
Н.контр.		Красноярова			20.05

Инв.№ подл. R3.00780.1.0.11
Лист 110

R3.TP25.3072.011.01.00.070

Ростовская АЭС Блок 3

Реакторное отделение
Герметичная часть
Трубопроводы газовых сдувок Рр>2,2 МПа

Стадия	Лист	Листов
Р	1	3

Изометрический чертеж
3YR22Z02

ОАО "НИАЭП" 2012

Формат А1

ДОПОЛНИТЕЛЬНЫЕ ПОДПИСИ

Инв. N подл. R3.00780.1.0.11 | Подп. и дата | Взам. инв. N